wasserkraft

Коллекция смесителей Isen 2600:
миниатюрные формы и мягкость каждой линии

Уникальное предложение в среднем ценовом сегменте

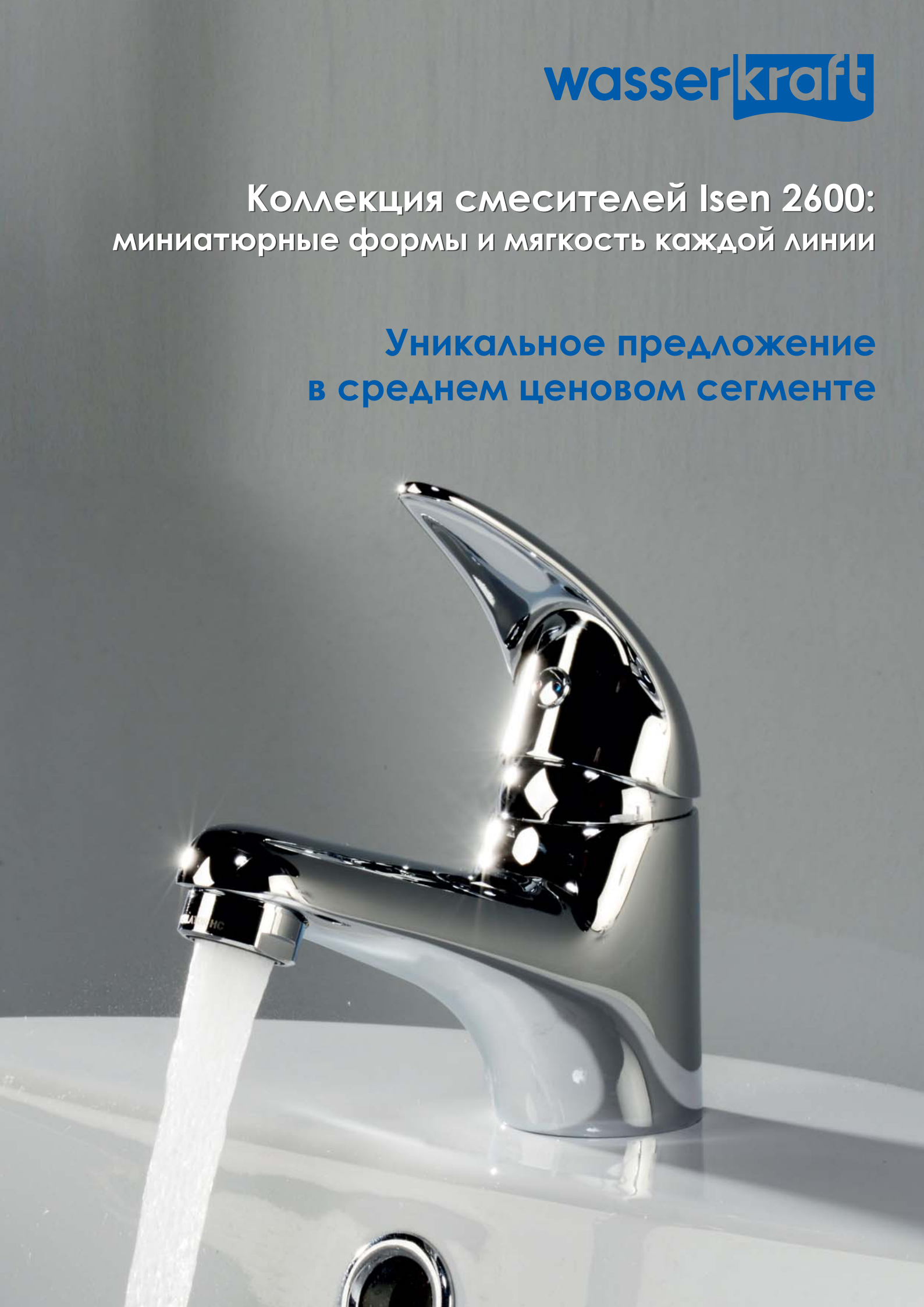

Коллекция **Isen 2600**

Классический дизайн смесителей серии **Isen** всегда остается актуальным. Плавные изгибы ручек как бы повторяют форму руки и дарят непревзойденный комфорт в использовании. Миниатюрный размер смесителей **Isen** позволяет использовать их в ограниченном пространстве небольшой ванной комнаты, а благодаря лаконичности и мягкости линий впишутся в любой интерьер.

Isen 2601
Смеситель для ванны с коротким изливом

Характеристики:
- Керамический картридж 35мм, Sedal (Испания);
- Встроенный аэратор Neoperl CASCADE (Германия) пластик для равномерного распределения струи;
- Хромоникелевое покрытие;
- Автоматический кнопочный переключатель на душ.

В комплект к смесителю входит:
- Металлический шланг 1.5 м;
- 1-функциональная лейка с системой защиты от известковых отложений;
- Фиксированное настенное крепление для душа.

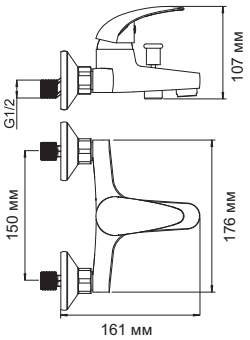

Isen 2602 NEW
Смеситель для душа

Характеристики:
- Керамический картридж 35мм, Sedal (Испания);
- Хромоникелевое покрытие;

В комплект к смесителю входит:
- Металлический шланг 1.5 м;
- 1-функциональная лейка с системой защиты от известковых отложений;
- Фиксированное настенное крепление для душа.

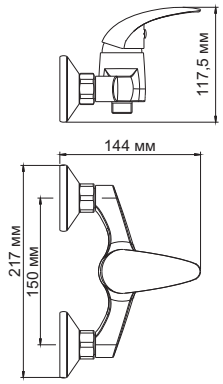

Isen 2602L
Смеситель для ванны с длинным изливом

Характеристики:
- Керамический картридж 35мм, Sedal (Испания);
- Встроенный аэратор Neoperl CASCADE (Германия) пластик для равномерного распределения струи;
- Хромоникелевое покрытие;
- Керамический поворотный переключатель на душ.

В комплект к смесителю входит:
- Металлический шланг 1.5 м;
- 1-функциональная лейка с системой защиты от известковых отложений;
- Фиксированное настенное крепление для душа.

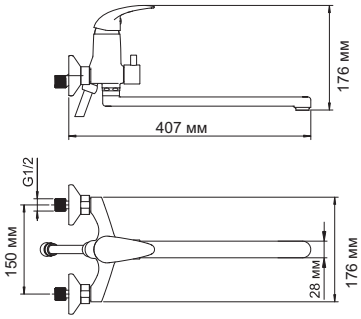

Isen 2603
Смеситель для умывальника

Характеристики:
- Керамический картридж 35мм, Sedal (Испания);
- Встроенный аэратор Neoperl CASCADE (Германия) пластик для равномерного распределения струи;
- Хромоникелевое покрытие.

В комплект к смесителю входит:
- Гибкая подводка Sedal (Испания) резьба G1/2, длина 37 см;
- Набор для монтажа.

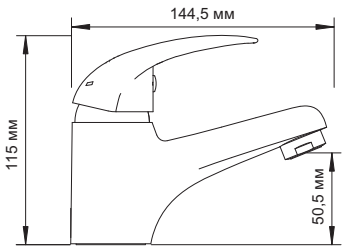

Isen 2607
Смеситель для кухни с поворотным изливом

Характеристики:
- Керамический картридж 35мм, Sedal (Испания);
- Встроенный аэратор Neoperl CASCADE (Германия) пластик для равномерного распределения струи;
- Хромоникелевое покрытие.

В комплект к смесителю входит:
- Гибкая подводка Sedal (Испания) резьба G1/2, длина 37 см;
- Набор для монтажа.

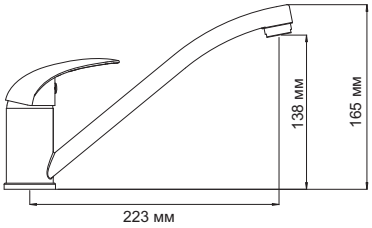

МОСКВА
127591, Москва, ул. Дубнинская, 83А
тел./факс: +7 (495) 510-27-66

contact@wasserkraft.ru
www.wasserkraft.ru