wasserkraft

Коллекция смесителей Rossel 2800

изящность и пластичность форм

Уникальное предложение в среднем ценовом сегменте

Коллекция Rossel 2800

Коллекция **Rossel** наполнена изящностью и пластичностью формы. Изогнутые плавные линии передают ощущение бесконечности. Все это создает неповторимую атмосферу спокойствия и умиротворения в ванной комнате.

Rossel 2801
Смеситель для ванны с коротким изливом

Характеристики:
- Керамический картридж 40 мм, Sedal (Испания);
- Встроенный аэратор Neoperl CASCADE (Германия) пластик для равномерного распределения струи;
- Хромоникелевое покрытие;
- Керамический поворотный переключатель на душ.

В комплект к смесителю входит:
- Металлический шланг 1.5 м;
- 3-функциональная лейка с системой защиты от известковых отложений;
- Фиксированное настенное крепление для душа.

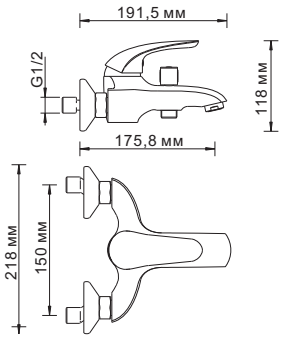

Rossel 2802L
Смеситель для ванны с длинным изливом

Характеристики:
- Керамический картридж 40 мм, Sedal (Испания);
- Встроенный аэратор Neoperl CASCADE (Германия) силикон для равномерного распределения струи;
- Хромоникелевое покрытие;
- Керамический поворотный переключатель на душ.

В комплект к смесителю входит:
- Металлический шланг 1.5 м;
- 3-функциональная лейка с системой защиты от известковых отложений;
- Фиксированное настенное крепление для душа.

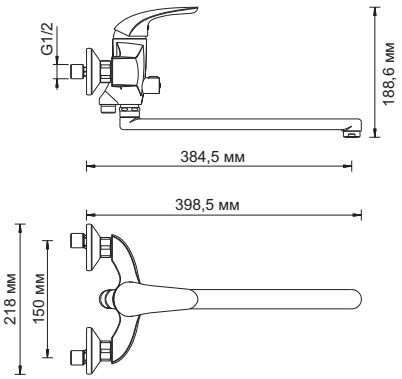

Rossel 2803
Смеситель для умывальника

Характеристики:
- Керамический картридж 40 мм, Sedal (Испания);
- Встроенный аэратор Neoperl CASCADE (Германия) силикон для равномерного распределения струи;
- Хромоникелевое покрытие.

В комплект к смесителю входит:
- Гибкая подводка Sedal (Испания) резьба G1/2, длина 40 см;
- Набор для монтажа.

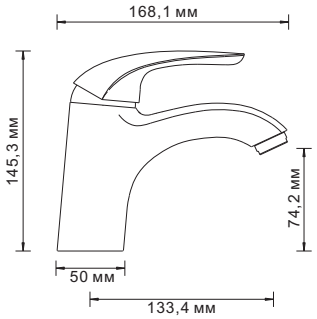

Rossel 2813 NEW
Сенсорный смеситель для умывальника

Характеристики:
- Встроенный аэратор Neoperl CASCADE (Германия) силикон для равномерного распределения струи;
- Хромоникелевое покрытие.

В комплект к смесителю входит:
- Гибкая подводка Sedal (Испания) резьба G1/2, длина 50 см (3 шт);
- Гибкая подводка Sedal (Испания) резьба G1/2, длина 40 см (1 шт);
- Блок управления;
- Угловой клапан подачи воды;
- Вилка со шнуром для подключения смесителя к электрической сети;
- Набор для монтажа.

Смеситель работает от 4-х батареек типа АА (батарейки в комплект не входят) или от электрической сети с напряжением питания 220В.

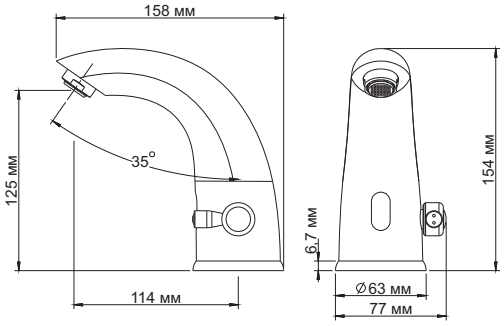

Rossel 2807
Смеситель для кухни с поворотным изливом

Характеристики:
- Керамический картридж 40 мм, Sedal (Испания);
- Встроенный аэратор Neoperl CASCADE (Германия) силикон для равномерного распределения струи;
- Хромоникелевое покрытие.

В комплект к смесителю входит:
- Гибкая подводка Sedal (Испания) резьба G1/2, длина 37 см;
- Набор для монтажа.

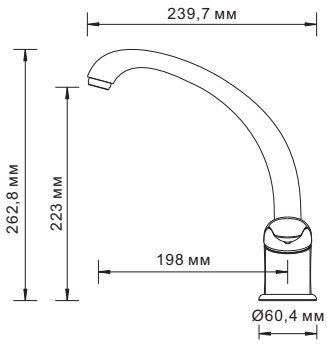

МОСКВА
127591, Москва, ул. Дубнинская, 83А
тел./факс: +7 (495) 510-27-66

contact@wasserkraft.ru
www.wasserkraft.ru